Dialight

Vigilant® **High Output High** Bay Low Profile Luminaire for Industrial Areas

Important Information:

These instructions contain safety information, read and follow them carefully. Dialight will not accept any responsibility for injury, damage or loss which may occur due to incorrect installation, operation or maintenance.

Operating Instructions

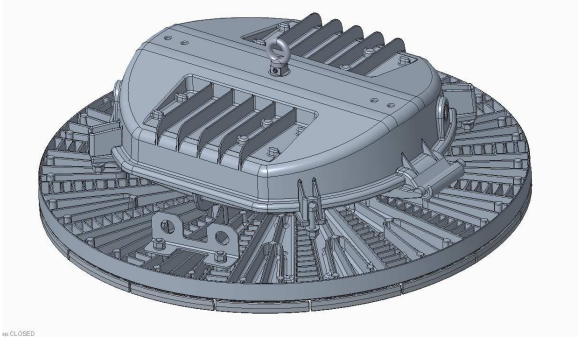

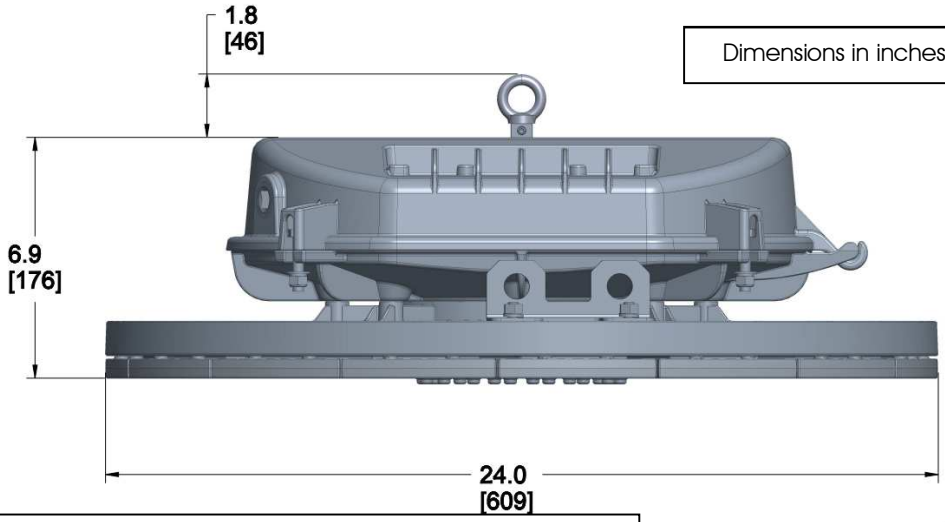

Dimensions in inches [mm]

Note: Save these instructions for future use

Intertek

Language	Page No.
English	1-4
Deutsch	6-9
Français	10-13
Español	14-17
Português	18-21

Supplementary Information	Page No.
Warning, Advertencia, Avisio, Avertissement, Warung	2

9100-HIB-0002-00 C

Dialight, 1501 Route 34 South, Farmingdale, NJ, USA 07727
Tel: 732 919 3119 Fax: 732 751 5778 www.dialight.com

WARNING: INSTALLATION & SECONDARY RETENTION. ***The use of this product without proper installation and inspections, including secondary safety retention/securing/netting, could cause severe injury or death.*** *Dialight recommends that all installations should use secondary retention and/or safety netting (appropriate to the installation environment) where applicable. It is the exclusive responsibility of the contractor, installer and/or end customer to: (a) determine the suitability of the product for its intended application; and, (b) ensure that the product is installed safely (with secondary retention and/or safety netting where appropriate) and in compliance with all applicable laws and regulations. To the extent permissible under the relevant law, Dialight disclaims all responsibility for personal injury and/or other damage resulting from any dislodgement or other dislocation of this product.*

ADVERTENCIA: INSTALACIÓN Y SISTEMA SECUNDARIO DE SUJECIÓN. Usar este producto sin haberlo instalado e inspeccionado correctamente, lo que incluye usar sistemas secundarios de retención/sujeción/redes, podría ocasionar lesiones graves o la muerte. *Dialight recomienda que en todas las instalaciones se utilice un sistema secundario de retención o una red de seguridad (apropiados para el lugar de la instalación), según corresponda. Será responsabilidad exclusiva del contratista, el instalador o el cliente final encargarse de lo siguiente: a) determinar si el producto es apto para el uso previsto; y b) asegurarse de que el producto se instale de manera segura (usando un sistema secundario de retención o una red de seguridad, si corresponde) y de conformidad con todas las leyes y disposiciones aplicables. En la máxima medida autorizada por la legislación pertinente, Dialight no será responsable por ninguna lesión personal u otros daños que se produzcan a raíz de cualquier caída o desplazamiento de este producto.*

AVISO: INSTALAÇÃO E RETENÇÃO SECUNDÁRIA. O uso deste produto sem a instalação e inspeções adequadas, incluindo retenção/fixação secundárias e/ou redes de segurança, pode provocar ferimentos sérios ou morte. *A Dialight recomenda que todas as instalações utilizem retenção secundária e/ou redes de segurança (apropriadas ao ambiente da instalação) sempre que aplicável. É responsabilidade exclusiva da empreiteira, instaladora e/ou do cliente final: (a) determinar a adequabilidade deste produto para a aplicação pretendida; e, (b) assegurar que o produto seja instalado de maneira segura (com retenção secundária e/ou rede de segurança sempre que apropriado) e em conformidade com todas as leis e regulamentações aplicáveis. Dentro dos limites permitidos pela legislação pertinente, a Dialight se exime de toda responsabilidade por ferimentos pessoais e/ou outros danos resultantes do desalojamento ou de outro deslocamento deste produto.*

AVERTISSEMENT : INSTALLATION ET FIXATION SECONDAIRE. ***L'utilisation de ce produit sans une installation et des inspections en bonne et due forme, notamment la sécurisation/ la fixation de sécurité secondaires/ l'installation d'une grille en acier tissée de sécurité, peut entraîner des blessures graves voire la mort.*** *Dialight recommande que toutes les installations soient pourvues d'une fixation secondaire ou d'une grille en acier tissée de sécurité (adaptées à l'environnement de l'installation) dans la mesure du possible. Il va de la responsabilité exclusive de l'entrepreneur, de l'installateur ou du client final de : (a) déterminer si le produit est adapté à son usage prévu et (b) assurer que le produit est installé de manière sûre (avec une fixation secondaire et/ou une grille en acier tissée de sécurité le cas échéant) et en conformité avec la loi et les normes en vigueur. Dans la mesure permise par la loi en vigueur, Dialight n'assumera aucune responsabilité en cas de blessure sur la personne ou autre dommage résultant du déboîtement ou de toute autre dislocation de ce produit.*

WARNUNG: INSTALLATION UND ZWEITE ABHÄNGUNG. Die Verwendung dieses Produkts ohne ordnungsgemäße Installation und Inspektionen, einschließlich einer zweiten Abhängung/eines Sicherheitsnetzes, könnte zu schweren Verletzungen oder Tod führen. *Dialight empfiehlt bei allen Installationen die Verwendung einer zweiten Abhängung und/oder eines Sicherheitsnetzes (entsprechend der Installationsumgebung). Es ist die ausschließliche Verantwortlichkeit des Vertragsnehmers, Monteurs und/oder Endkunden: (a) die Eignung des Produkts für seinen vorgesehenen Nutzungszweck zu bestimmen und (b) sicherzustellen, dass das Produkt sicher (mit ggf. zweiter Abhängung und/oder einem Sicherheitsnetz) und gemäß allen geltenden Gesetzen und Vorschriften montiert wird. Soweit gemäß dem geltenden Gesetz erlaubt, schließt Dialight jegliche Haftung für Körperverletzung und/oder andere Schäden aufgrund einer Entfernung oder anderen Positionsänderung dieses Produkts aus.*

Dialight, 1501 Route 34 South, Farmingdale, NJ, USA 07727
Tel: 732 919 3119 Fax: 732 751 5778 www.dialight.com

Vigilant® **High Output High** Bay Low Profile Luminaire for Industrial Areas

WARNING:
To avoid the risk of fire, explosion, or electric shock, this product should be installed, inspected, and maintained by a qualified electrician only, in accordance with all applicable electrical codes.

Safety Instruction:
To avoid electric shock:

- Be certain electrical power is OFF before and during installation and maintenance.
- Luminaire must be connected to a wiring system with an equipment-grounding conductor.
- Make sure the supply voltage is the same as the rated luminaire voltage.
- The technical data indicated on the LED luminaires are to be observed.
- Changes of the design and modifications to the LED luminaire are not permitted.
- Observe the national electrical safety rules and regulations during installation.
- No user serviceable parts inside.
- No field replaceable parts.

Introduction

This High Bay luminaire is designed for illumination of industrial locations and use the latest in solid state lighting technology for long life, low maintenance, and high efficiency.

These unique optical design focuses light downward to where it is needed, giving improved efficiency over a conventional HID luminaire.

An internal power-factor-corrected supply allows the luminaire to be used at rated input supply voltages without any variation in light output.

Recommended mounting height:
H7xxxxxKxxxxx – [45K] = 30-60ft [9-18m]
H7xxxxxNxxxxx – [60K] = 60-100ft [18-30m]
H7xxxxxRxxxxx – [70K] = 60-100ft [18-30m]

General Mounting Information
For maximum long term reliability and light output, the luminaire must be installed in free air. The High Bay luminaire design incorporates an over-temperature control circuit that reduces input power should internal temperatures reach a maximum level. As a result, light output may be temporarily reduced at higher ambient temperatures.

High Bay luminaires that are fitted with an attached mounting hook should be hung from an appropriately sized mounting point. The ¾ NPT threaded (H7U) or M25x1.5 threaded (H7E) side entrances can be used for wiring as required when equipped with the appropriately sized cable glands.

Pendant Mounting Information
The High Bay luminaire is threaded for ¾"NPT in order to be assembled to conduit.

- Calculate and measure required conduit length.
- Remove the top half of the wiring box from the luminaire.
- Feed the power cable through the conduit and into the wiring box.
- Attach the wiring box to the conduit using Teflon tape or pipe sealant.
- Insert ¼-20 anti-rotation screw in order to secure the luminaire to the conduit. (red arrow)
- Measures are to be taken to ensure water or condensation from the conduit system are prevented from entering the fixture.

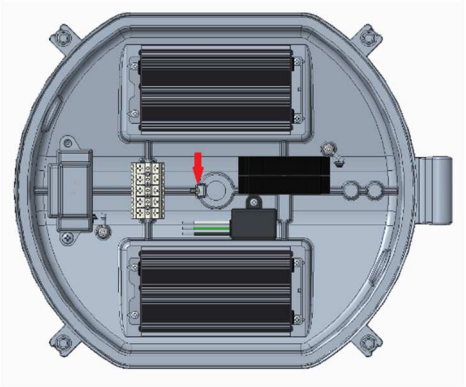

Hook/Loop Mounting Information
If the High Bay luminaire is fitted with a wiring box with locking hook attached, hang the luminaire from an appropriately sized mounting point using included quick link.

Installation of Luminaire (Electrical Connection)
Note: Electrical installation of the extension should be carried out by a qualified electrician.

The High Bay luminaire may be supplied with 3 or 5 conductors. Connect the conductors as follows:

For single phase 120-277VAC units, connect the fitted power cable conductors as follows:
- GREEN/YELLOW wire connects to Safety Ground (Earth).
- BLACK OR BROWN wire connects to Live.
- WHITE OR BLUE wire connects to Neutral.

For 208VAC, 347VAC, 415VAC, 480VAC units, connect the fitted power cable conductors as follows:
- GREEN/YELLOW wire connects to Safety Ground (Earth).
- Power Line wires to vacant terminals on Fuse Block.
  - 10-18AWG (5.26mm^2 – 0.82mm^2)
- The terminals are marked nearby with the designated AC input.
- Re-attach the Fuse Block Covers.

When applicable, VIOLET (DIM+) and GREY (DIM -) shall be connected to a variable dimming supply, see **Dimming** section.

Connections to be made using appropriately rated terminal blocks. The length of the conductors between the cord anchorage and the terminals shall be such that, should the cable or cord move out of the cord anchorage, the current-carrying conductors become taut before the earthing conductor.

Technical Data

Nominal AC Supply Voltage

H7xxxx**2**xxxxxx	120-277V AC, 50/60Hz
H7xxxx**3**xxxxxx	208V AC, 60Hz
H7xxxx**B**xxxxxx	347V AC, 60Hz
H7xxxx**C**xxxxxx	415V AC, 50Hz
H7xxxx**D**xxxxxx	480V AC, 60Hz

Supply Current	**120V**	**230V**	**277V**
H7xxxx(2/3)Kxxxxx	2.6 A	1.4 A	1.1 A
H7xxxx(2/3)Nxxxxx	3.6 A	1.9 A	1.6 A
H7xxxx(2/3)Rxxxxx	4.2 A	2.2 A	1.8 A

Supply Current	**347V**	**415V**	**480V**
H7xxxx(B/C/D)Kxxxxx	0.9 A	0.8 A	0.7 A
H7xxxx(B/C/D)Nxxxxx	1.3 A	1.1 A	1.0 A
H7xxxx(B/C/D)Rxxxxx	1.5 A	1.2 A	1.1 A

Power consumption	**Wattage nominal**
H7xxxx(2/3)Kxxxxx	300 W
H7xxxx(B/C/D)Kxxxxx	308 W
H7xxxx(2/3)Nxxxxx	418 W
H7xxxx(B/C/D)Nxxxxx	427 W
H7xxxx(2/3)Rxxxxx	485 W
H7xxxx(B/C/D)Rxxxxx	494 W

Operating Specs

Temperature range	-40°C to +65°C
Power factor	>0.90
ATHD	<20%

Dimensions	**in [cm]**
Height	11 [28] with Hook
	7 [17.8] Pendant Mount
Diameter	24.0 [61.0]

Weight	**lbs [kg]**
H7xxxx(2/3)xxxxxx	48 [21.8]
H7xxxx(B/C/D)xxxxxx	50 [22.7]

Torque all 4 wiring box locking nuts to 20 lb-ft [27 N-m].

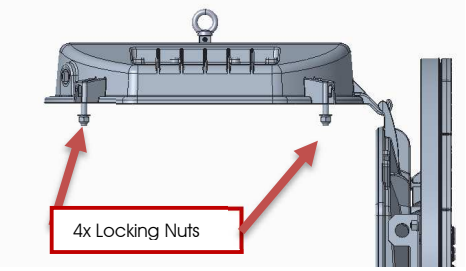

Secondary Retention:
When using a safety cable for secondary retention, ensure minimum slack (no greater than 1 foot) in cable after installation. Use an appropriate support member and connect safety cable to bracket located above the light engine. Cable type, size, material, and attachment method to meet customer application and to be appropriate with all local and regional regulations.

Chemical Compatibility Guide:
Chemical compatibility is highly dependent on concentration, temperature, humidity, and other environmental conditions and therefore the customer assumes responsibility for evaluation of gaseous or direct contact chemical compatibility at their site prior to product installation. Contact your local Dialight representative for more information.

Dialight, 1501 Route 34 South, Farmingdale, NJ, USA 07727
Tel: 732 919 3119 Fax: 732 751 5778 www.dialight.com

Dimming
The Dialight High Bay luminaire supports variable dimming through a two wire interface. Using this interface, it is possible to reduce the light level of the luminaire, saving energy and setting the level exactly as desired.
Dimming is controlled by means of a 0-10 VDC signal (to be provided by the installer. At 10 volts, the output of the unit is 100%; at 0 volts, the output will be off. The DC dimming voltage should not exceed 15 VDC. Increasing the voltage above 10VDC will not result in additional light output.
Violet wire connects to +, Grey wire connects to -.

1) Variable Voltage Control
An analog 0-10V active dimmer may be connected to the two wires to control the light output of the luminaire. Multiple luminaires may be connected to the same dimmer, as long as the maximum current rating of the dimmer is not exceeded.

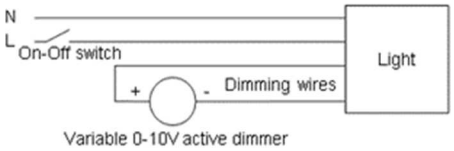

Maintenance
To avoid personal injury, disconnect power to the luminaire and allow the unit to cool down before performing maintenance.

WARNING: Risk of electric shock, No user serviceable parts inside of luminaire. Removal of the lens will void the warranty.

Perform visual, mechanical, and electrical inspections on a regular basis. Dialight recommends checks to be made on a yearly basis. Frequency of use and environmental conditions, however should determine the frequency of checks. It is recommended to follow an Electrical Preventive Maintenance Program as described in NFPA 70B:

Recommended Practice for Electrical Equipment.

The lens should be cleaned periodically, as needed, to ensure continued photometric performance.

Clean the lens with a damp, non-abrasive, and lint-free cloth.

Inspect the cooling fins on the luminaire to ensure they are free of any obstructions or contamination (e.g. excessive dust build-up). Clean with a non-abrasive cloth, if needed.

The light source of this luminaire is not replaceable; when the light source reaches its end of life the whole luminaire shall be replaced.

Electrical Parameters (LED Module Only)		
Max Tc (point)	**Supply Current Rating (nominal)**	**Working Voltage (nominal)**
125°C	0.052A	51V
125°C	0.045A	51V
125°C	0.032A	51V

All statements, technical information, and recommendations contained herein are based on information and tests that Dialight believes to be reliable. The accuracy or completeness thereof is not guaranteed. In accordance with Dialight "Terms and Conditions of Sale" and since conditions of use are outside our control, the purchaser should determine the suitability of the product for his or her intended use and assumes all risk and liability whatsoever in connection therewith.

Dialight, 1501 Route 34 South, Farmingdale, NJ, USA 07727
Tel: 732 919 3119 Fax: 732 751 5778 www.dialight.com

Vigilant® High Bay-Leuchte mit hoher Lichtleistung für Industriebereiche – Low Profile

Wichtige Informationen:
Diese Anweisungen beinhalten Sicherheitsinformationen, die Sie genau lesen und befolgen sollten.
Dialight übernimmt keine Verantwortung für mögliche Verletzungen, Schäden oder Verluste aufgrund von falscher Installation, Bedienung oder Instandhaltung.

Gebrauchsanleitung

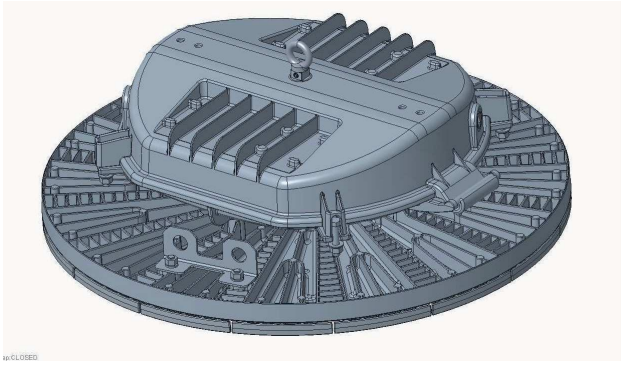

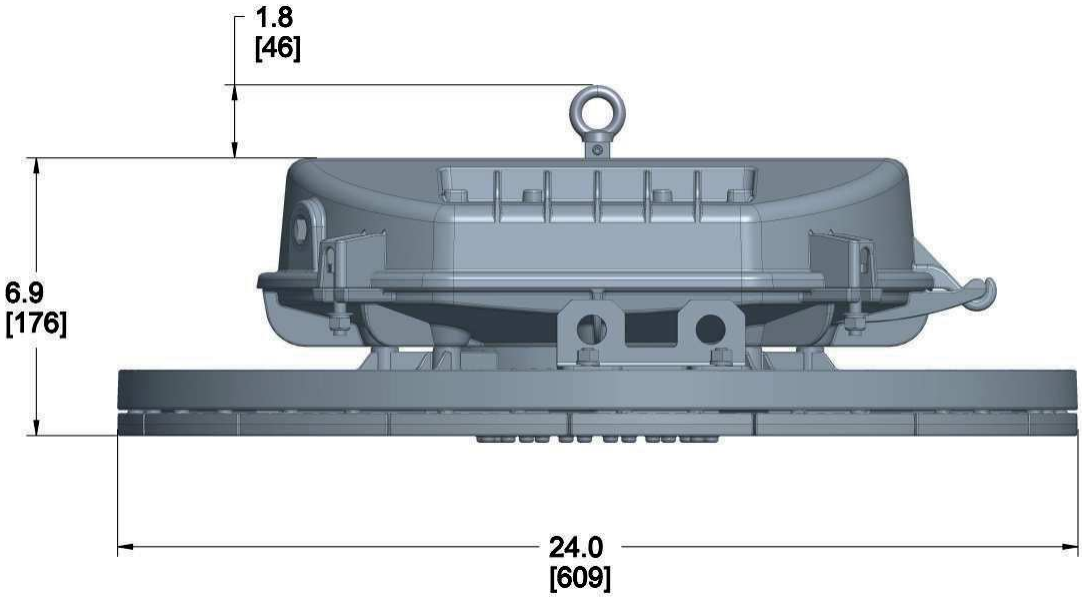

Abmessungen in Zoll [mm]

Intertek

Hinweis: Bewahren Sie diese Anleitung zur zukünftigen Verwendung auf.

9100-HIB-0002-00 C
Dialight, 1501 Route 34 South, Farmingdale, NJ, USA 07727
Tel: 732 919 3119 Fax: 732 751 5778 www.dialight.com

WARNUNG:
Um das Risiko von Brand, Explosion oder Stromschlag zu vermeiden, sollte dieses Produkt nur von einem qualifizierten Elektriker gemäß allen geltenden Vorschriften für Elektroarbeiten installiert, inspiziert und gewartet werden.

Sicherheitshinweise:
Zur Vermeidung eines Stromschlags:

- Achten Sie unbedingt darauf, dass der Betriebsschalter vor und während der Installation und Wartung auf AUS/OFF gesetzt ist.
- Die Leuchte muss an ein Leitersystem mit einem Schutzleiter angeschlossen werden.
- Stellen Sie sicher, dass die Versorgungsspannung derNennspannung der Leuchte entspricht.
- Die technischen Daten auf den LED- Leuchten müssen beachtet werden.
- Änderungen am Design und Modifikationen der LED-Leuchte sind nicht gestattet.
- Bei der Installation sind die nationalen Sicherheitsvorschriften und -regeln für elektrische Anlagen zu beachten.
- Im Produkt befinden sich keine Teile, die vom Benutzer zu warten sind.
- Keine vor Ort tauschbaren Teile vorhanden.

Einleitung

Diese High Bay-Leuchte wurde zur Beleuchtung von Industrieanlagen entwickelt. Sie bietet die neueste Solid-State-Beleuchtungstechnologie und garantiert somit eine lange Lebensdauer, geringen Wartungsbedarf und hohe Effizienz.

Das einzigartige optische Design ermöglicht durch einen abwärts gerichteten Lichtstrahl die Beleuchtung der gewünschten Bereiche und bietet somit gegenüber herkömmlichen HID-Leuchten mehr Effizienz.

Das integrierte Schaltnetzteil erlaubt einen weiten Betriebsspannungsbereich ohne Einfluss auf die Lichtleistung.

Empfohlene Montagehöhe: H7xxxxxKxxxxx – [45K] = 30-60 ft [9-18m]
H7xxxxxNxxxxx – [60K] = 60-100 ft [18-30m] H7xxxxxRxxxxx – [70K] = 60-100 ft [18-30m]

Allgemeine Montageinformationen

Für eine maximale langfristige Zuverlässigkeit und Lichtleistung muss die Leuchte in der freien Luft montiert werden. Das High Bay-Leuchtendesign umfasst einen Übertemperatur-Regelkreis zur Verringerung der Eingangsspannung, wenn die interne Temperatur einen Maximalwert erreicht. Aufgrund dessen kann die Lichtleistung bei einer höheren Umgebungstemperatur vorübergehend abfallen.

High Bay-Leuchten mit integriertem Aufhängehaken sollten von einer entsprechenden Höhe aus abgehängt werden. Die seitlichen Öffnungen mit 3/4"-Gewinde (H7U) oder M25x1,5-Gewinde (H7E) können zur Verkabelung verwendet werden, sofern die entsprechend ausgelegten Kabelverschraubungen verfügbar sind.

Informationen für abgehängte Montage

Die High Bay-Leuchte verfügt zur Montage mit einem Kabelkanal über ein ¾"-Gewinde.

- Messen und berechnen Sie die erforderliche Kabelkanallänge.
- Nehmen Sie die obere Hälfte des Anschlusskastens von der Leuchte ab.
- Führen Sie das Stromkabel durch den Kabelkanal in den Anschlusskasten.
- Fixieren Sie den Anschlusskasten mithilfe eines Teflonbandes oder Dichtmaterials am Anschlusskasten.
- Befestigen Sie die Leuchte mit einer ¼-20 Schraube mit Verdrehsicherung am Kabelkanal. (roter Pfeil)
- Maßnahmen sicherstellen, dass Wasser- oder Kondensat nicht über einen Kabelkanal in die Leuchte gelangen kann. .

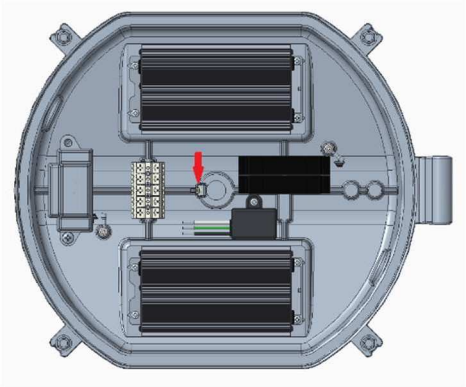

Informationen für Haken-/Schlingenmontage

Wenn die High Bay-Leuchte über einen Anschlusskasten mit integriertem Rasthaken verfügt, hängen Sie die Leuchte mithilfe des beigefügten Schnellverbinders von einer entsprechend großen Höhe ab.

Installation der Leuchte (Elektroanschluss) **Hinweis:** Die Verlängerung des Kabels sollte durch einen qualifizierten Elektriker erfolgen

Die High Bay-Leuchte kann mit 3 oder 5 Leitern ausgeliefert werden. Schließen Sie die Leiter wie folgt an:

Bei einphasigen Leuchten mit 120-277 VAC schließen Sie die farbcodierten Leiter wie folgt an:
- GRÜNGER/GELBER Draht an Masse (Erdung)
- SCHWARZER ODER BRAUNER Draht an Live
- WEISSER ODER BLAUER Draht an Neutral

Bei einphasigen Leuchten mit 208, 347, 415 oder 480 VAC schließen Sie die farbcodierten Leiter wie folgt an:
- GRÜNGER/GELBER Draht an Masse (Erdung)
- Netzdrähte an freie Anschlüsse des Sicherungsblocks
  - 10-18 AWG (5,26 mm² – 0,82 mm²)
- Neben den Anschlüssen ist die jeweilige AC-Leistung zu sehen.
- Bringen Sie die Abdeckung des Sicherungsblocks wieder an.

Gegebenenfalls sind der VIOLETTE (DIM+) und der GRAUE (DIM -) Leiter an die variable Dimmsteuerung anzuschließen (siehe Abschnitt **Dimmer**).

Die Anschlüsse sind mittels entsprechend ausgelegten Klemmleisten herzustellen. Der Leiter zwischen der Zugentlastung und den Klemmen sollte so lang sein, dass die stromführenden Leiter vor dem Erdungsleiter gespannt werden, sollte das Kabel aus der Zugentlastung rutschen.

Technische Daten

Betriebsspannung

H7xxxx**2**xxxxxx	120-277 VAC, 50/60 Hz
H7xxxx**3**xxxxxx	208 VAC, 60 Hz
H7xxxx**B**xxxxxx	347 VAC, 60 Hz
H7xxxx**C**xxxxxx	415 VAC, 50 Hz
H7xxxx**D**xxxxxx	480 VAC, 60 Hz

Versorgungsstrom	**120 V**	**230 V**	**277 V**
H7xxxx(2/3)Kxxxxx	2,6 A	1,4 A	1,1 A
H7xxxx(2/3)Nxxxxx	3,6 A	1,9 A	1,6 A
H7xxxx(2/3)Rxxxxx	4,2 A	2,2 A	1,8 A

Versorgungsstrom	**347 V**	**415 V**	**480 V**
H7xxxx(B/C/D)Kxxxxx	0,9 A	0,8 A	0,7 A
H7xxxx(B/C/D)Nxxxxx	1,3 A	1,1 A	1,0 A
H7xxxx(B/C/D)Rxxxxx	1,5 A	1,2 A	1, A

Stromverbrauch	**Nennleistung in Watt**
H7xxxx(2/3)Kxxxxx	300 W
H7xxxx(B/C/D)Kxxxxx	308 W
H7xxxx(2/3)Nxxxxx	418 W
H7xxxx(B/C/D)Nxxxxx	427 W
H7xxxx(2/3)Rxxxxx	485 W
H7xxxx(B/C/D)Rxxxxx	494 W

Betriebsdaten

Temperatur	-40 °C bis +65 °C
Leistungsfaktor	>0,90
Oberschwingungsgehalt	<20 %

Abmessungen	**in [cm]**
Höhe	11 [28] mit Haken
Durchmesser	7 [17,8] bei Abhängung

Gewicht	**lbs [kg]**
H7xxxx(2/3)xxxxxx	48 [21,8]
H7xxxx(B/C/D)xxxxxx	50 [22,7]

Ziehen Sie alle 4 Sicherungsmuttern des Anschlusskastens auf 20 lb-ft [27 N-m] fest.

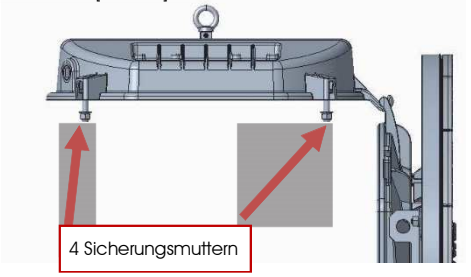

Zweite Abhängung:
Bei Verwendung eines Sicherheitskabels als zweite Abhängung darf das Kabel nur minimal (maximal 0,3 m bzw. 1 Fuß) durchhängen. Verwenden Sie eine entsprechende Stütze und schließen Sie das Sicherheitskabel am Bügel an, der sich oberhalb des Lichtmoduls befindet. Kabeltyp, -größe, -material und Befestigungsmethode müssen für die Kundenanwendung geeignet sein und allen lokalen und regionalen Vorschriften entsprechen.

Hinweise zur chemischen Verträglichkeit:
Die chemische Verträglichkeit hängt stark von Konzentration, Temperatur, Luftfeuchte und anderen Umweltbedingungen ab. Daher muss der Kunde vor der Installation des Produkts die chemische Verträglichkeit bei Gasen oder direktem Kontakt an seinem Standort überprüfen. Kontaktieren Sie Ihren lokalen Dialight-Händler für weitere Informationen.

Dialight, 1501 Route 34 South, Farmingdale, NJ, USA 07727
Tel: 732 919 3119 Fax: 732 751 5778 www.dialight.com

Dimmer
Die Dialight High Bay-Leuchte kann aufgrund ihrer Zweileiter-Schnittstelle variabel gedimmt werden. Dank dieser Schnittstelle kann die Lichtstärke der Leuchte genau entsprechend den Anforderungen verringert und dadurch Energie gespart werden.

Für die Dimmfunktion ist ein Signal mit 0–10 VDC (das vom Monteur herzustellen ist) erforderlich. Bei 10 Volt beträgt die Lichtleistung der Leuchte 100 %, bei 0 Volt wird kein Licht ausgegeben. Die Gleichspannung sollte für das Dimmen 15 VDC nicht übersteigen. Das Erhöhen der Spannung über 10 VDC führt zu keiner zusätzlichen Lichtleistung. Der violette Leiter wird an + angeschlossen, der graue Leiter an -.

1) Variable Spannungskontrolle
An die beiden Drähte kann ein analoger aktiver Dimmer mit 0 – 10 V angeschlossen werden, um die Lichtleistung der Leute zu kontrollieren. An einen Dimmer können mehrere Leuchten angeschlossen werden, die Nennlast des Dimmers darf jedoch nicht überschritten werden.

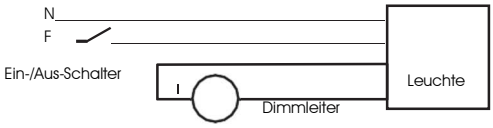

Variabler Dimmer 0 - 10 V

Instandhaltung

Um Verletzungen zu vermeiden, die Stromversorgung zur Leuchte unterbrechen und die Leuchte vor den Instandhaltungsarbeiten abkühlen lassen.

WARNUNG: Es besteht das Risiko eines Stromschlags. In der Leuchte befinden sich keine Teile, die vom Benutzer zu warten sind. Das Entfernen der Abdeckung führt zum Erlöschen der Garantie.

Überprüfen Sie regelmäßig alle mechanischen und elektrischen Anschlüsse visuell. Dialight empfiehlt jährliche Kontrollen. Die Kontrollhäufigkeit richtet sich jedoch nach der Verwendungshäufigkeit und der Leuchtenumgebung. Wir empfehlen die Einhaltung eines vorbeugenden elektrischen Wartungsprogramms gemäß NFPA 70B:

Empfohlene Vorgehensweise bei elektrischen Anlagen.

Die Linse sollte je nach Bedarf regelmäßig gereinigt werden, um eine anhaltende photometrische Leistung sicherzustellen.

Reinigen Sie die Abdeckung mit einem feuchten, nicht scheuernden, fusselfreien Tuch.

Überprüfen Sie die Kühllamellen der Leuchte, um sicherstellen, dass diese frei von Hindernissen oder Schmutz sind (z. B. starke Staubansammlungen). Gegebenenfalls mit einem nicht scheuernden Tuch reinigen.

Die Lichtquelle dieser Leuchte kann nicht getauscht werden. Wenn die Lichtquelle das Ende ihrer Produktlebensdauer erreicht hat, muss die ganze Leuchte getauscht werden.

Elektrische Parameter (nur LED-Modul)		
Max. Tc (Punkt)	**Ver-sorgungsstrom (nominal)**	**Betriebs-spannung (nominal)**
125 °C	0,052 A	51 V
125 °C	0,045 A	51 V
125 °C	0,032 A	51 V

Alle hierin enthaltenen Angaben, technischen Daten und Empfehlungen basieren dem Wissen von Dialight nach auf zuverlässigen Informationen und Tests. Deren Richtigkeit oder Vollständigkeit wird daher nicht garantiert. Gemäß den „Verkaufsbedingungen und -konditionen" von Dialight und da die Nutzungsbedingungen sich unserer Kontrolle entziehen, muss der Käufer die Eignung des Produkts für seinen beabsichtigten Nutzungszweck bestimmen und alle mit im Zusammenhang stehenden Risiken und Haftungen übernehmen.

Dialight, 1501 Route 34 South, Farmingdale, NJ, USA 07727
Tel: 732 919 3119 Fax: 732 751 5778 www.dialight.com

Luminaire High Bay à profil bas de haut rendement pour les sites industriels Vigilant®

Informations importantes :
Les présentes instructions contiennent des informations de sécurité à lire et à suivre avec soin. Dialight décline toute responsabilité en cas de blessures, dommages ou pertes économiques qui découleraient d'une installation, d'une utilisation ou d'un entretien incorrect.

Instructions d'utilisation

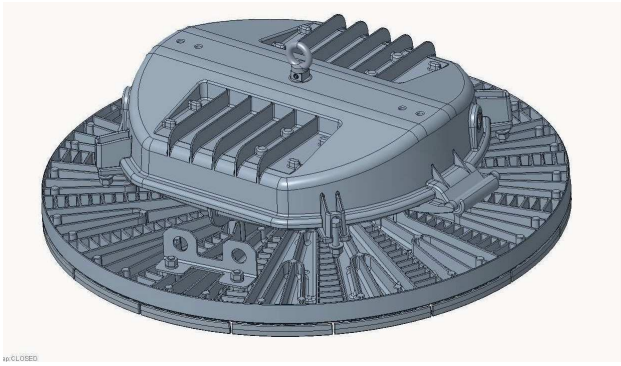

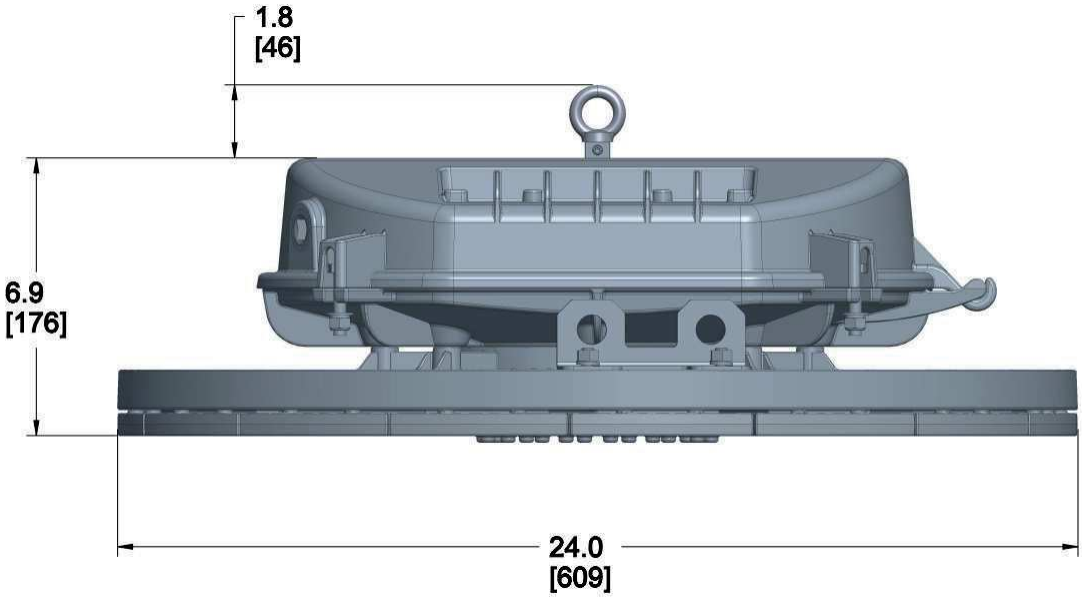

Dimensions en pouces (mm)

Remarque : Conservez ces instructions pour référence ultérieure.

9100-HIB-0002-00 C
Dialight, 1501 Route 34 South, Farmingdale, NJ, USA 07727
Tel: 732 919 3119 Fax: 732 751 5778 www.dialight.com

Luminaire High Bay à profil bas de haut rendement pour les sites industriels Vigilant®

AVERTISSEMENT :
Pour éviter les risques d'incendie, d'explosion ou de choc électrique, ce produit doit être installé, inspecté et entretenu uniquement par un électricien qualifié, conformément à l'ensemble des codes électriques en vigueur.

Instructions de sécurité :
Pour éviter un choc électrique :

- Assurez-vous que l'alimentation électrique est COUPÉE avant et pendant l'installation et l'entretien.
- Le luminaire doit être connecté à un système de câblage comprenant un conducteur relié à la terre.
- Assurez-vous que la tension d'alimentation est identique à la tension nominale du luminaire.
- Les données techniques indiquées sur les luminaires à LED doivent être respectées.
- L'altération de la conception ou la modification du luminaire à LED ne sont pas autorisées.
- Respectez les réglementations et normes de sécurité électriques nationales pendant l'installation.
- Ne contient aucune pièce susceptible d'être réparée par l'utilisateur.

Introduction

Ce luminaire High Bay, conçu pour l'éclairage de sites industriels, met en œuvre les dernières nouveautés technologiques de l'éclairage à l'état solide et offre une longue durée de vie et une efficacité élevée, tout en ne nécessitant que peu d'entretien.

Sa conception optique unique dirige la lumière vers le bas où elle est nécessaire, fournissant une efficacité accrue par rapport à un luminaire HID conventionnel.

L'alimentation interne corrigée par le facteur de puissance permet d'utiliser le luminaire avec différentes tensions d'entrée nominales sans aucune variation d'intensité de la lumière.

Hauteur d'installation recommandée : H7xxxxxKxxxxx – [45K] = 30-60 pies [9-18m] H7xxxxxNxxxxx – [60K] = 60-100 pies [18-30m] H7xxxxxRxxxxx – [70K] = 60-100 pies [18-30m]

Informations générales de montage

Pour une fiabilité maximale à long terme et une luminosité optimale, le luminaire doit être installé à l'air libre. Le luminaire High Bay intègre un circuit de contrôle des surchauffes qui réduit la puissance d'entrée si la température interne atteint le niveau maximum. Ceci peut provoquer une baisse temporaire du rendement lumineux à des températures ambiantes élevées.

Les luminaires High Bay équipés d'un crochet de montage fixé doivent être suspendus à partir d'un point de montage d'une dimension adaptée. Les entrées latérales à filetage NTP 3/4 (H7U) ou M25x1,5 (H7E) peuvent être utilisées pour le câblage si nécessaire, à condition d'être équipées de presse-étoupes correctement dimensionnés et calibrés.

Information de montage suspendu
Le luminaire High Bay est fileté pour NTP ¾ afin d'être assemblé sur le conduit électrique

- Calculez et mesurez la longueur du conduit requis
- Retirez la partie supérieure du boîtier de câblage du luminaire.
- Faites passer le câble d'alimentation à travers le conduit dans le boîtier de câblage.
- Fixez le boîtier de câblage au conduit à l'aide de ruban en Téflon ou d'enduit d'étanchéité pour tuyau.
- Insérez la vis anti-rotation ¼-20 afin de fixer le luminaire au conduit. (flèche rouge)
- Des mesures doivent être prises pour éviter que de l'eau ou de la condensation provenant du système du conduit ne puissent pénétrer dans l'installation.

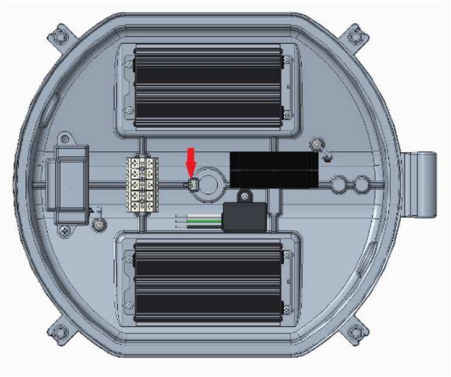

Informations de montage avec crochet/boucle
Si le luminaire High Bay est équipé d'un boîtier de câblage muni d'un crochet de verrouillage, suspendez le luminaire depuis un point de montage d'une dimension adaptée en utilisant la liaison rapide incluse.

Installation du luminaire (raccordement électrique)
Remarque : L'installation électrique de l'extension doit être réalisée par un électricien qualifié.

Le luminaire High Bay peut être fourni avec 3 ou 5 conducteurs. Raccorder les conducteurs comme suit :

Pour les unités 120-277 V CA monophasées, raccorder les conducteurs de câble d'alimentation fournis comme suit :
- le fil JAUNE/VERT est raccordé à la masse (mise à la terre).
- le fil NOIR OU MARRON est sous tension.
- le fil BLANC OU BLEU est neutre.

Pour les unités 208 V CA, 347 V CA, 415 V CA, 480 V CA, raccorder les conducteurs de câble d'alimentation fournis comme suit :
- le fil JAUNE/VERT est raccordé à la masse (mise à la terre).
- les fils de la ligne électrique sont raccordés aux bornes disponibles sur un porte-fusible.
  - 10-18 AWG (5,26 mm² – 0,82 mm²)
- Les bornes sont marquées à proximité avec l'entrée CA désignée.
- Replacez les caches du porte-fusible.

Le cas échéant, les fils VIOLET (DIM+) et GRIS (DIM -) doivent être raccordés à une alimentation variable de graduation, voir la section **Variation de l'intensité lumineuse.**

Les branchements doivent être effectués en utilisant les borniers de raccordement prévus à cet effet. Entre la fixation du câblage et les bornes, la longueur des conducteurs doit faire en sorte que si un câble ou un fil sort de la fixation du câblage, les conducteurs de courant se tendent avant le conducteur de protection.

Spécifications techniques

Tension d'entrée CA nominale

H7xxxx**2**xxxxxx	120-277V AC, 50/60Hz
H7xxxx**3**xxxxxx	208V AC, 60Hz
H7xxxx**B**xxxxxx	347V AC, 60Hz
H7xxxx**C**xxxxxx	415V AC, 50Hz
H7xxxx**D**xxxxxx	480V AC, 60Hz

Courant d'alimentation	**120V**	**230V**	**277V**
H7xxxx(2/3)Kxxxxx	2,6 A	1,4 A	1,1 A
H7xxxx(2/3)Nxxxxx	3,6 A	1,9 A	1,6 A
H7xxxx(2/3)Rxxxxx	4,2 A	2,2 A	1,8 A

Courant d'alimentation	**347 V**	**415 V**	**480 V**
H7xxxx(B/C/D)Kxxxxx	0,9 A	0,8 A	0,7 A
H7xxxx(B/C/D)Nxxxxx	1,3 A	1,1 A	1,0 A
H7xxxx(B/C/D)Rxxxxx	1,5 A	1,2 A	1,1 A

Consommation d'énergie	**Puissance nominale**
H7xxxx(2/3)Kxxxxx	300 W
H7xxxx(B/C/D)Kxxxxx	308 W
H7xxxx(2/3)Nxxxxx	418 W
H7xxxx(B/C/D)Nxxxxx	427 W
H7xxxx(2/3)Rxxxxx	485 W
H7xxxx(B/C/D)Rxxxxx	494 W

Spécifications de fonctionnement

Plage de température	-40°C to +65°C
Facteur de puissance	>0.90
THD	<20%

Dimensions	**en [cm]**
Hauteur	11 [28] avec Crochet 7 [17,8] Montage Suspendu
Diamètre	24,0 [61,0]

Poids	**lbs [kg]**
H7xxxx(2/3)xxxxxx	48 [21,8]
H7xxxx(B/C/D)xxxxxx	50 [22,7]

Fixation
Lors d

Serrez les 4 contre-écrous du boîtier de câblage à 20 lb-[27 N-m].

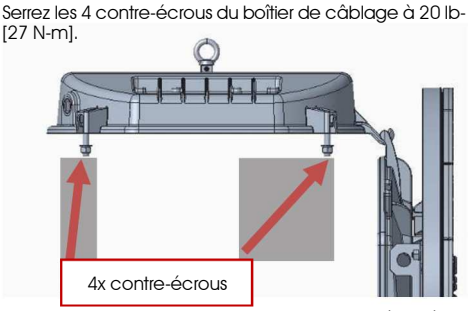

daire, assurez-vous de laisser un jeu minimum (inférieur à 30cms) au câble après l'installation. Utilisez un élément de soutien approprié et raccordez le câble de sécurité au support situé au-dessus du module d'éclairage. Le type, la dimension, le matériel et la méthode de fixation du câble doivent correspondre à l'utilisation prévue par le client et respecter l'ensemble des réglementations locales et régionales.

Guide de compatibilité chimique :
La compatibilité chimique dépend fortement de la concentration, de la température, de l'humidité et d'autres facteurs environne- mentaux ; par conséquent, le client assume la responsabilité de l'évaluation de la compatibilité gazeuse ou au contact direct d'au- tres produits chimiques sur son site avant l'installation du produit. Contactez votre représentant local Dialight pour en savoir plus.

Dialight, 1501 Route 34 South, Farmingdale, NJ, USA 07727
Tél : 732 919 3119 Fax : 732 751 5778 www.dialight.com

Variation de l'intensité lumineuse
Le luminaire High Bay de Dialight permet la variation de l'intensité lumineuse au moyen d'une interface à deux fils. Grâce à cette interface, il est possible de réduire la puissance du luminaire, de façon à économiser de l'énergie et à régler précisément le niveau de luminosité souhaité. La variation de l'intensité lumineuse est contrôlée au moyen d'un signal de 0-10 V DC (devant être fourni par l'installateur). À 10 volts, la puissance de l'unité sera de 100
%; à 0 volt, l'unité sera éteinte. La tension DC du variateur ne doit pas dépasser 15 V DC. Utiliser une tension supérieure à 10 V DC n'augmentera pas l'intensité lumineuse. Le fil Violet est raccordé à +, le fil Gris à -.

1) Contrôle de la tension variable
Un variateur actif 0-10 V analogue peut être raccordé aux deux fils pour contrôler la puissance lumineuse de l'appareil. Plusieurs luminaires peuvent être branchés au même variateur, à condition de ne pas dépasser le courant nominal maximum de celui-ci.

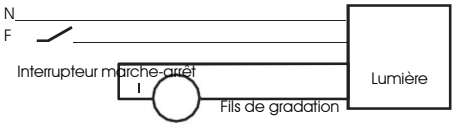

Variateur actif 0-10 V

Entretien
Pour éviter tout risque de blessure, coupez l'alimentation électrique du luminaire et laissez l'unité refroidir avant d'effectuer un acte d'entretien.

AVERTISSEMENT : Risque de choc électrique ; aucune pièce susceptible d'être réparée par l'utilisateur dans le luminaire. Retirer la lentille annulera la garantie.

Réalisez des inspections visuelles, mécaniques et électriques régulièrement. Dialight recommande une vérification annuelle. Cependant, la fréquence d'utilisation et les conditions environnementales doivent déterminer la fréquence de ces vérifications. Il est recommandé de mettre en œuvre un Programme d'Entretien Électrique Préventif comme celui décrit dans le NFPA 70B :

Pratique recommandée pour la maintenance d'équipement électrique.

La lentille doit être nettoyée régulièrement si nécessaire afin de garantir la continuité des performances photométriques.

Nettoyez la lentille avec un chiffon humide, non abrasif et non pelucheux.

Inspectez les ailettes de refroidissement du luminaire pour s'assurer qu'elles ne sont pas obstruées ou polluées (par une accumulation excessive de poussière par exemple). Nettoyez avec un chiffon non abrasif si nécessaire.

La source de lumière de ce luminaire n'est pas remplaçable ;

lorsqu'elle atteint sa fin de vie, le luminaire complet doit être remplacé.

Paramètres électriques (module LED uniquement)		
(point) Tc max	**Courant d'alimentation calibré (nominal)**	**Tension de fonc-tionnement (nominale)**
125 °C	0.052A	51V
125 °C	0.045A	51V
125°C	0.032A	51V

Tous les chiffres, les données techniques et recommandations contenus dans le présent document sont fondés sur des données et des tests que Dialight considère comme fiables. Leur exactitude et leur exhaustivité ne sont pas garanties. En vertu des « Conditions Générales de Vente » de Dialight, et dans la mesure où les conditions d'utilisation de nos produits échappent à notre contrôle, l'acheteur devra lui-même déterminer si le produit est apte pour l'usage prévu et assumer sa propre responsabilité quant aux risques associés, quels qu'ils soient.

Dialight, 1501 Route 34 South, Farmingdale, NJ, USA 07727
Tél : 732 919 3119 Fax : 732 751 5778 www.dialight.com

Luminaria High Bay de alta potencia y bajo perfil Vigilant® para áreas industriales

Información importante:
Estas instrucciones contienen información de seguridad, léalas y sígalas cuidadosamente. Dialight no aceptará ninguna responsabilidad por cualquier lesión, daño o pérdida que pueda ocurrir durante una instalación, operación o mantenimiento incorrectos.

Instrucciones de funcionamiento

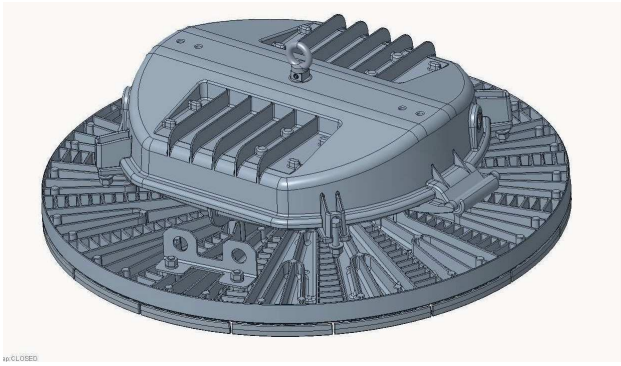

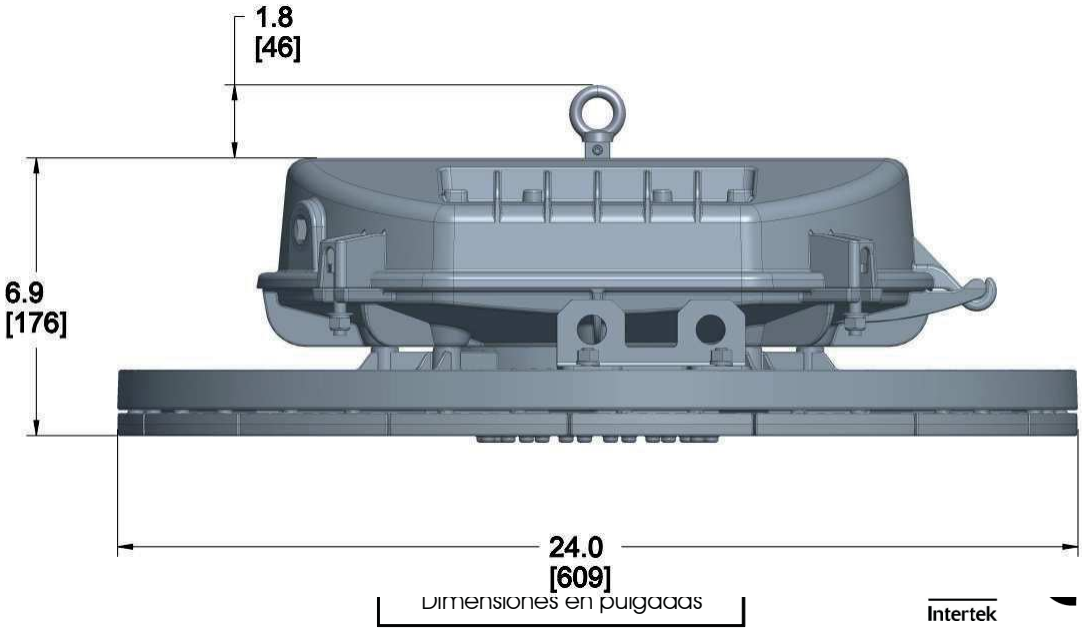

Nota: guarde estas instrucciones para uso futuro.

9100-HIB-0002-00 C
Dialight, 1501 Route 34 South, Farmingdale, NJ, EE. UU. 07727
Tel: 732 919 3119 Fax: 732 751 5778 www.dialight.com

ADVERTENCIA:
Para evitar el riesgo de incendio, explosión o descarga eléctrica, este producto debería ser instalado e inspeccionado y recibir mantenimiento solamente por un electricista calificado, conforme a todos los códigos eléctricos aplicables.

Instrucciones de seguridad:
Para evitar una descarga eléctrica:

- Asegúrese de que la alimentación eléctrica esté desconectada antes y durante la instalación y el mantenimiento.
- La luminaria debe estar conectada a un sistema de cableado con un conductor de descarga a tierra.
- Asegúrese de que el voltaje de alimentación sea el mismo que el voltaje nominal de la luminaria.
- Se deben observar los datos técnicos indicados en las luminarias LED.
- No se permiten cambios de diseño ni modificaciones en la luminaria LED.
- Observe las normas y reglamentos eléctricos nacionales de seguridad durante la instalación.
- El interior no contiene partes que puedan ser reparadas por el usuario.
- No existen partes que puedan ser reemplazadas en el sitio de instalación.

Introducción

Esta luminaria High Bay está diseñada para la iluminación de lugares industriales y usa lo último en tecnología de iluminación de estado sólido para ofrecer una larga vida útil, bajo mantenimiento y alta eficiencia.

El diseño óptico exclusivo enfoca la luz hasta donde se necesita, proporcionando mayor eficiencia que una luminaria HID convencional.

Una alimentación interna con factor de corrección de potencia permite el uso de la luminaria a voltajes de alimentación de entrada nominal sin ninguna variación en la producción de luz.

Altura de fijación recomendada: H7xxxxxKxxxxx – [45K] = 30-60 pies [9-18m] H7xxxxxNxxxxx – [60K] = 60-100 pies [18-30m] H7xxxxxRxxxxx – [70K] = 60-100 pies [18-30m]

Información general de fijación

Para conseguir la máxima confiabilidad e intensidad de luz a largo plazo, la luminaria debe ser instalada al aire libre. El diseño de las luminarias High Bay incorpora un circuito de control de sobre temperatura que reduce la corriente entrante cuando las temperaturas internas alcanzan un nivel máximo. Como resultado, la producción de luz podría verse reducida temporalmente a temperaturas ambiente más altas.

Las luminarias High Bay que vienen equipadas con un gancho de fijación acoplado deben suspenderse de un punto de fijación del tamaño adecuado. Las entradas laterales con rosca NPT (H7U) o rosca M25x1,5 (H7E) de ¾ pueden utilizarse para el cableado, según sea necesario, cuando estén equipadas con los conectores glándula de tamaño y clasificación nominal adecuados.

Información de fijación colgante o suspensión

La luminaria High Bay viene preparada para roscas NPT de ¾" de manera que pueda ser ensamblada a un conducto o tubería eléctrica.

- Calcule y mida la longitud de conducto requerido.
- Retire la mitad superior de la caja de cables de la luminaria.
- Pase el cable de alimentación a través del conducto y hacia la caja de conexión.
- Fije la caja de conexión al conducto con cinta de teflón o sellador de tuberías.
- Inserte un tornillo anti giro ¼-20 para asegurar la luminaria al conducto. (flecha roja)
- Se deben tomar medidas para asegurarse de que el agua o la condensación del sistema de conducto no entren en la lámpara.

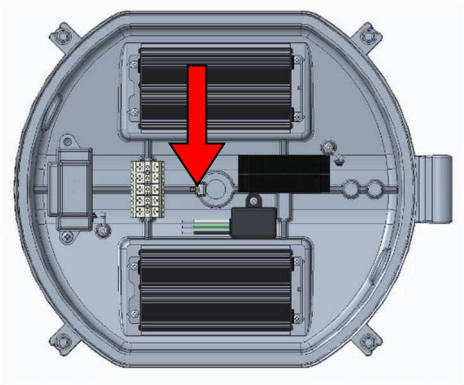

Información de fijación con gancho/bucle

Si la luminaria High Bay está equipada con una caja de conexión con gancho de bloqueo, cuelgue la luminaria de un punto de fijación de tamaño apropiado utilizando el enganche rápido incluido.

Instalación de una luminaria (conexión eléctrica)

Nota: la instalación eléctrica de la extensión debería ser llevada a cabo por un electricista calificado.

La luminaria High Bay se suministra con 3 o 5 conductores. Conecte los conductores de este modo:
Para unidades monofásicas, de 120-277 VCA, conecte los conductores de cable de alimentación incorporados como sigue:
- El cable VERDE/AMARILLO se conecta al cable de conexión de seguridad a tierra.
- El cable NEGRO O MARRÓN se conecta al cable de fase.
- El cable BLANCO O AZUL se conecta al cable neutro.

Para unidades de 208 VCA, 347 VCA, 415 VCA, 480 VCA, conecte los conductores de cable de alimentación incorporados como sigue:
- El cable VERDE/AMARILLO se conecta al cable de conexión de seguridad a tierra.
- Cables de línea de alimentación a terminales libres en el bloque de fusibles.
  - 10-18 AWG (5.26 mm² – 0.82 mm²)
- Las terminales están marcadas cerca a la entrada de CA designada.
- Vuelva a colocar las cubiertas del bloque de fusibles.

Cuando corresponda, el VIOLETA (DIM+) y el GRIS (DIM-) se conectarán a un suministro de atenuación variable, vea la sección de **Atenuación**.

Las conexiones deben realizarse con bloques de terminales de una calificación nominal apropiada. La longitud de los conductores entre el anclaje de cables y las terminales

debe ser tal que, si el cable se saliera de su anclaje, los conductores que transportan corriente se tensarían antes del conductor de conexión a tierra.

Apriete las 4 contratuercas de la caja de cables a 20 lb-pie [27 N-m].

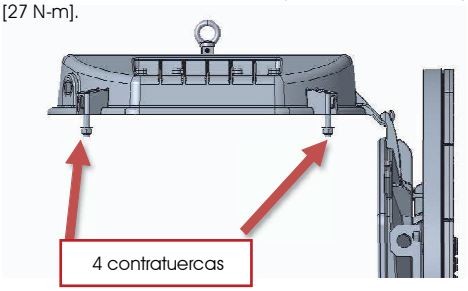

Datos técnicos

Voltaje nominal de alimentación CA	
H7xxxx**2**xxxxxx	120-277 V AC, 50/60 Hz
H7xxxx**3**xxxxxx	208 V AC, 60 Hz
H7xxxx**B**xxxxxx	347 V AC, 60 Hz
H7xxxx**C**xxxxxx	415 V AC, 50 Hz
H7xxxx**D**xxxxxx	480 V AC, 60 Hz

Corriente de alimentación	120V	230V	277V
H7xxxx(2/3)Kxxxxx	2.6 A	1.4 A	1.1 A
H7xxxx(2/3)Nxxxxx	3.6 A	1.9 A	1.6 A
H7xxxx(2/3)Rxxxxx	4.2 A	2.2 A	1.8 A

Corriente de alimentación	347 V	415 V	480 V
H7xxxx(B/C/D)Kxxxxx	0.9 A	0.8 A	0.7 A
H7xxxx(B/C/D)Nxxxxx	1.3 A	1.1 A	1.0 A
H7xxxx(B/C/D)Rxxxxx	1.5 A	1.2 A	1.1 A

Consumo de potencia	Potencia nominal
H7xxxx(2/3)Kxxxxx	300 W
H7xxxx(B/C/D)Kxxxxx	308 W
H7xxxx(2/3)Nxxxxx	418 W
H7xxxx(B/C/D)Nxxxxx	427 W
H7xxxx(2/3)Rxxxxx	485 W
H7xxxx(B/C/D)Rxxxxx	494 W

Especificaciones operativas	
Temperatura de servicio	-40 °C to +65 °C
Factor de potencia	>0.90
ATHD	<20 %

Dimensiones	en [cm]
Altura	11 [28] con gancho 7 [17.8] con fijación en suspensión
Diámetro	24.0 [61.0]

Peso	lbs [kg]
H7xxxx(2/3)xxxxxx	48 [21.8]
H7xxxx(B/C/D)xxxxxx	50 [22.7]

Retención secundaria:
Al usar un cable de seguridad para retención secundaria, asegúrese de que la distensión del cable sea mínima (no mayor de 1 pie) después de la instalación. Use un apoyo apropiado y conecte el cable de seguridad al soporte situado por encima de la luminaria. El tipo de cable, tamaño, material y método de acoplamiento deben ser adecuados para la aplicación del cli- ente y tienen que cumplir con todos los reglamentos locales y regionales.

Guía de compatibilidad química:
La compatibilidad química depende en gran medida de la concentración, temperatura, humedad y otras condiciones ambientales y por lo tanto el cliente asume la responsabilidad de evaluar la compatibilidad de los químicos gaseosos o de contacto directo en sus instalaciones antes de la instalación del producto. Contacte a su representante local de Dialight para obtener más información.

Dialight, 1501 Route 34 South, Farmingdale, NJ, EE. UU. 07727
Tel: 732 919 3119 Fax: 732 751 5778 www.dialight.com

Atenuación
La luminaria High Bay de Dialight admite atenuación variable a través de una interfaz de dos cables. Usando esta interfaz se puede reducir el nivel de luz de la luminaria, ahorrando energía y estableciendo el nivel exactamente como se desee. La atenuación se controla por medio de una señal de 0-10 V CC (que es proporcionada por el instalador). A 10 voltios, la intensidad de la unidad es 100%; a 0 voltios, no habrá intensidad. El voltaje de atenuación CC no debería superar 15 V CC. Aumentar el voltaje por encima de 10 V CC no dará como resultado una intensidad de luz adicional. El cable violeta se conecta a (+).
El cable gris se conecta a (-).

1) Control de voltaje variable
Se puede conectar un atenuador analógico activo de 0-10 V a los dos cables para controlar la intensidad de luz de la luminaria. Se pueden conectar varias luminarias al mismo atenuador, siempre que no se exceda la capacidad máxima de corriente del atenuador.

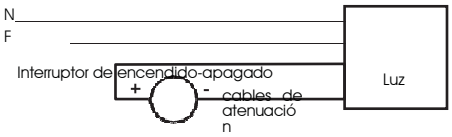

Atenuador activo variable de 0-10V

Mantenimiento
Para evitar lesiones personales, desconecte la corriente de la luminaria y deje que la unidad se enfríe antes de realizar el mantenimiento.

ADVERTENCIA: riesgo de descarga eléctrica. El interior no contiene partes que puedan ser reparadas por el usuario. Retirar el lente anulará la garantía.

Realice inspecciones visuales mecánicas y eléctricas de forma regular. Dialight recomienda realizar comprobaciones anualmente. No obstante, la frecuencia de las comprobaciones debería basarse en la frecuencia de uso y las condiciones ambientales. Se recomienda seguir un Programa de mantenimiento eléctrico preventivo tal y como se describe en la NFPA 70B:

Prácticas recomendadas para equipos eléctricos.

El lente debería limpiarse periódicamente tal como sea necesario para garantizar un funcionamiento fotométrico continuo.

Limpie la lente con un trapo húmedo y no abrasivo que no deje pelusa.

Inspeccione las aletas de enfriamiento de la luminaria para asegurarse de que estén libres de obstrucciones o contaminación (por ejemplo, acumulación excesiva de polvo). Limpie con un trapo no abrasivo de ser necesario.

La fuente de luz de esta luminaria no se puede reemplazar,

cuando la fuente de luz llegue al final de su vida útil se tendrá que cambiar toda la luminaria.

Parámetros eléctricos (solo módulo LED)		
Tc Máximo	**Corriente de alimentación (nominal)**	**Voltaje de servicio (nominal)**
125 °C	0.052 A	51 V
125 °C	0.045 A	51 V
125 °C	0.032 A	51 V

Todas las declaraciones, información técnica y recomendaciones aquí contenidas se basan en información y pruebas que Dialight considera fiables. No se garantiza la exactitud ni la exhaustividad de las mismas. Conforme a los "Términos y condiciones de venta" de Dialight, y ya que las condiciones de uso están fuera de nuestro control, el comprador debería determinar la aplicación ideal del producto para el uso que desea darle y asume todos los riesgos y responsabilidades de cualquier tipo en relación con ello.

Dialight, 1501 Route 34 South, Farmingdale, NJ, EE. UU. 07727
Tel: 732 919 3119 Fax: 732 751 5778 www.dialight.com

Luminária Vigilant® High Bay Low Profile de alta potência para áreas industriais

Informações importantes:
Estas instruções contêm informações de segurança. Leia-as e siga-as cuidadosamente. A Dialight não aceitará nenhuma responsabilidade por ferimentos, danos ou perdas que possam ocorrer devido à instalação, operação ou manutenção incorretas.

Instruções de operação

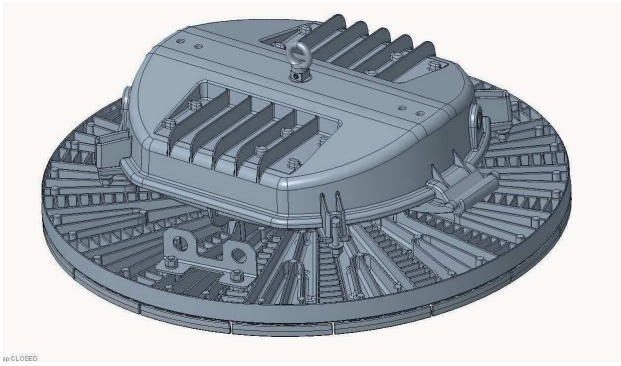

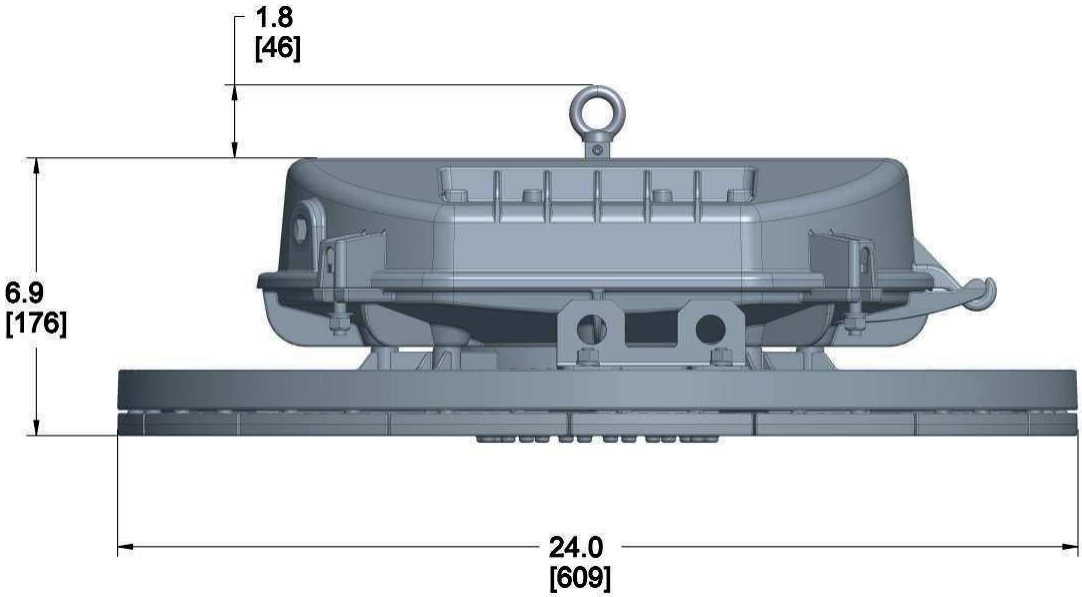

Dimensões em polegadas [mm]

Nota: Guarde estas instruções para uso futuro.

9100-HIB-0002-00 C
Dialight, 1501 Route 34 South, Farmingdale, NJ, USA 07727
Tel.: +1 732 919 3119 Fax: +1 732 751 5778 www.dialight.com

Luminária Vigilant® High Bay Low Profile de alta potência para áreas industriais

AVISO:
Para evitar riscos de incêndio, explosão ou choque elétrico, este produto deve ser instalado, inspecionado e submetido a manutenção somente por um eletricista
qualificado, de acordo com todas as normas e regulamentações elétricas aplicáveis.

Sicherheitshinweise:
Para evitar choques elétricos:

- Certifique-se de que a alimentação de energia elétrica esteja DESLIGADA antes e durante a instalação e manutenção.
- A luminária deve ser conectada a um sistema de fiação com um condutor de aterramento de equipamento.
- Certifique-se de que a tensão de alimentação é a mesma que a tensão nominal da luminária.
- Os dados técnicos indicados nas luminárias LEDs devem ser observados.
- Não são permitidas alterações no projeto nem modificações nas luminárias LEDs.
- Siga as normas e regulamentações de segurança elétrica federais durante a instalação.
- Não contém peças internas que requeiram manutenção pelo usuário.
- Não contém peças substituíveis em campo.

Introdução
Esta luminária High Bay se destina à iluminação de áreas industriais e utiliza o que há de mais recente em tecnologia de iluminação de estado sólido para oferecer vida útil prolongada, baixa manutenção e alta eficiência.

O projeto ótico exclusivo, direciona o feixe de luz para baixo onde é necessário, proporcionando mais eficiência que uma luminária HID convencional.

Uma alimentação interna corrigida por fator de potência permite que a luminária seja usada com as tensões de alimentação de entrada nominais sem nenhuma variação da potência luminosa.

Altura de montagem recomendada: H7xxxxxKxxxxx – [45K] = 30-60 pés [9-18m] H7xxxxxNxxxxx – [60K] = 60-100 pés [18-30m] H7xxxxxRxxxxx – [70K] = 60-100 pés [18-30m]

Informações gerais de montagem
Para se obter confiabilidade e potência luminosa máximas e duradouras, a luminária deve ser instalada ao ar livre. O projeto das luminárias High Bay incorpora um circuito de controle de aumento excessivo de temperatura que reduz a potência de entrada quando as temperaturas internas atingem um nível máximo. Como resultado, a potência luminosa pode ser temporariamente reduzida a temperaturas ambientes mais altas.

As luminárias High Bay equipadas com um gancho de montagem podem ser suspensas em um ponto de instalação devidamente dimensionado. As entradas laterais com rosca de ¾" NPT (H7U) ou M25x1.5 (H7E) podem ser usadas para o cabeamento conforme necessário, quando equipadas com prensa-cabos de tamanho e capacidade apropriados.

Informações sobre montagem suspensa
A luminária High Bay possui rosca de ¾" NPT para que possa ser montada em conduítes.

- Calcule e meça o comprimento requerido do conduíte.
- Retire a metade superior da caixa de junção da luminária.
- Passe o cabo de alimentação através do conduíte até chegar à caixa de junção.
- Acople a caixa de junção ao conduíte usando fita de Teflon ou vedação para tubos.
- Insira um parafuso antigiro de ¼-20 para prender a luminária no conduíte. (Seta vermelha)
- Devem ser tomadas providências para impedir a entrada de água ou condensação provenientes do sistema do conduíte na luminária.

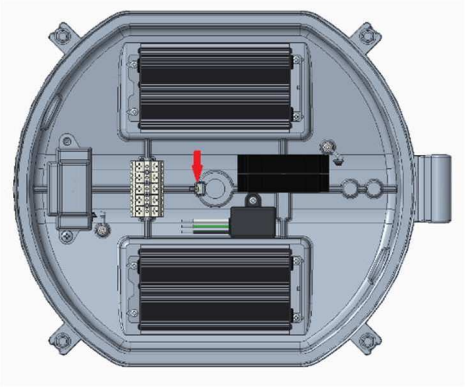

Informações sobre montagem com gancho/alça
Se a luminária High Bay for equipada com uma caixa de junção com gancho de travamento instalado, pendure-a a partir de um ponto de instalação devidamente dimensionado, usando o mosquetão incluído.

Instalação da luminária (conexão elétrica) **Nota:** A instalação elétrica da extensão deve ser realizada por um eletricista qualificado.

A luminária High Bay pode ser alimentada com 3 ou 5 condutores. Conecte os condutores como se segue:

Para unidade monofásicas de 120-277 V CA, conecte os condutores do cabo de alimentação conectando da seguinte forma:
- O fio VERDE/AMARELO é conectado ao aterramento de proteção (terra).
- O fio PRETO OU MARROM é conectado à fase.
- O fio BRANCO OU AZUL é conectado ao neutro.

Para unidades de 208 VCA, 347 VCA, 415 VCA e 480 VCA, conecte os condutores do cabo de alimentação instalado da seguinte forma:
- O fio VERDE/AMARELO é conectado ao aterramento de proteção (terra).
- Os fios da linha de alimentação são conectados aos terminais vazios no bloco de fusíveis.
  - 10-18 AWG (5,26 mm^2 – 0,82 mm^2)
- Os terminais possuem marcações próximas indicando a entrada CA designada.
- Recoloque as tampas do bloco de fusíveis.

Quando aplicável, os fios ROXO (DIM+) e CINZA (DIM-) devem ser conectados à alimentação variável de ajuste de intensidade luminosa; consulte a seção **Ajuste de intensidade luminosa**.

As conexões devem ser realizadas usando-se blocos de terminais de capacidade nominal apropriada. O comprimento dos condutores entre a ancoragem do fio e os terminais deverá ser tal que, caso o cabo ou o fio se movam para fora da ancoragem do cabo, os condutores que conduzem a corrente sejam estirados antes do condutor do aterramento.

Dados técnicos

Tensão nominal de alimentação CA	
H7xxxx**2**xxxxxx	120 - 277 VCA, 50/60 Hz
H7xxxx**3**xxxxxx	208 VCA, 60 Hz
H7xxxx**B**xxxxxx	347 VCA, 60 Hz
H7xxxx**C**xxxxxx	415 VCA, 50 Hz
H7xxxx**D**xxxxxx	480 VCA, 60 Hz

Corrente de alimentação	120 V	230 V	277 V
H7xxxx(2/3)Kxxxxx	2,6 A	1,4 A	1,1 A
H7xxxx(2/3)Nxxxxx	3,6 A	1,9 A	1,6 A
H7xxxx(2/3)Rxxxxx	4,2 A	2,2 A	1,8 A

Corrente de alimentação	347 V	415 V	480 V
H7xxxx(B/C/D)Kxxxxx	0,9 A	0,8 A	0,7 A
H7xxxx(B/C/D)Nxxxxx	1,3 A	1,1 A	1,0 A
H7xxxx(B/C/D)Rxxxxx	1,5 A	1,2 A	1, A

Consumo de potência: **Potência nominal**

H7xxxx(2/3)Kxxxxx	300 W
H7xxxx(B/C/D)Kxxxxx	308 W
H7xxxx(2/3)Nxxxxx	418 W
H7xxxx(B/C/D)Nxxxxx	427 W
H7xxxx(2/3)Rxxxxx	485 W
H7xxxx(B/C/D)Rxxxxx	494 W

Especificações de operação

Faixa de temperatura:	-40 °C a +65 °C
Fator de potência DHT	>0,90 <20 %

Dimensões	pol [cm]
Altura	11 [28] com o gancho 7 [17,8] Montagem suspensa
Diâmetro	24,0 [61,0]

Peso	lbs [kg]
H7xxxx(2/3)xxxxxx	48 [21,8]
H7xxxx(B/C/D)xxxxxx	50 [22,7]

Aperte todas as 4 contraporcas da caixa de junção usando um torque de 20 lbf-pé [27 N-m].

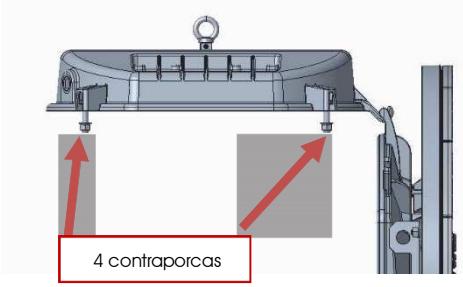

Retenção secundária:
Quando utilizar um cabo de segurança para retenção secundária, certifique-se de deixar uma folga mínima (não superior a 0,3 m/1 pé) no cabo depois da instalação. Utilize um suporte apropriado e conecte o cabo de segurança ao suporte localizado acima do bloco de iluminação. O tipo, tamanho, material e método de co- nexão do cabo devem atender à aplicação do cliente e estar em conformidade com todas as regulamentações locais e regionais.

Guia de compatibilidade química:
A compatibilidade química depende estreitamente da concen- tração, temperatura, umidade e outras condições ambientais e, portanto, o cliente assume responsabilidade pela avaliação da compatibilidade dos compostos químicos gasosos ou de contato direto encontrados em seu local de aplicação antes da instalação do produto. Entre em contato com seu representante Dialight para obter mais informações.

Dialight, 1501 Route 34 South, Farmingdale, NJ, USA 07727
Tel.: +1 732 919 3119 Fax: +1 732 751 5778 www.dialight.com

Ajuste de intensidade luminosa
A luminária High Bay da Dialight é compatível com a funcionalidade de ajuste de intensidade luminosa através de uma interface a dois fios. Quando essa interface é usada, é possível reduzir a intensidade luminosa da luminária, economizando-se energia e ajustando-se a intensidade exatamente conforme desejado.
A intensidade é controlada por meio de um sinal de 0 - 10 VCC (fornecido pelo instalador). A 10 volts, a potência luminosa da unidade é de 100%, e a 0 volt, a lâmpada apaga. A tensão CC de ajuste de intensidade não deve ultrapassar 15 VCC. O aumento da tensão acima de 10 VCC não resulta em uma potência luminosa adicional. O fio roxo é conectado ao +, e o cinza é conectado ao -.

1) Controle de tensão variável
Um regulador de intensidade ativo de 0-10 V analógico deve ser conectado aos dois fios que controlam a potência luminosa da luminária. Várias luminárias podem ser conectadas a um mesmo regulador, desde que a corrente nominal máxima do regulador não seja ultrapassada.

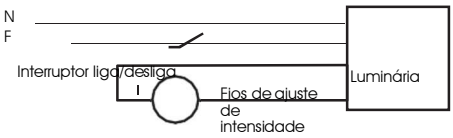

Regulador de intensidade ativo de 0-10 V variável

Manutenção
Para evitar ferimentos, desconecte a alimentação da luminária e aguarde até que ela esfrie antes de executar a manutenção.

AVISO: Risco de choque elétrico. A luminária não contém peças internas que requeiram manutenção pelo usuário. A remoção da lente anulará a garantia.

Execute inspeções visuais mecânicas e elétricas regularmente. A Dialight recomenda a realização de inspeções de rotina anualmente. No entanto, a frequência de uso e as condições ambientais devem determinar a frequência efetiva das inspeções. Recomenda-se seguir um programa de manutenção elétrica preventiva conforme descrito na norma NFPA 70B (ou normativas locais):

Prática Recomendada para Equipamentos Elétricos.

A lente deve ser limpa periodicamente, conforme necessário, para assegurar um desempenho fotométrico contínuo.

Limpe a lente com um pano úmido, sem produtos abrasivos e sem fiapos.

Inspecione as aletas de resfriamento da luminária para garantir que estão livres de obstruções ou contaminação (p. ex., acúmulo excessivo de poeira). Limpe com um pano não abrasivo, se necessário.

A fonte de iluminação desta luminária não é substituível; quando ela atingir o fim de sua vida útil, toda a luminária precisará ser substituída.

Parâmetros elétricos (somente o módulo de LEDs)		
Tc máx. (ponto)	**Corrente de alimentação (nominal)**	**Tensão de trabalho (nominal)**
125 °C	0,052 A	51 V
125 °C	0,045 A	51 V
125 °C	0,032 A	51 V

Todas as declarações, informações técnicas e recomendações contidas neste documento baseiam-se em informações e testes que a Dialight acredita serem confiáveis. A precisão ou completude destas, porém, não é garantida. De acordo com os "Termos e Condições de Venda" da Dialight, e uma vez que tais condições estão fora de nosso controle, o comprador deve determinar a adequabilidade do produto para seu uso pretendido e assumir todos os riscos e responsabilidades associados a isso.

Dialight, 1501 Route 34 South, Farmingdale, NJ, USA 07727
Tel.: +1 732 919 3119 Fax: +1 732 751 5778 www.dialight.com